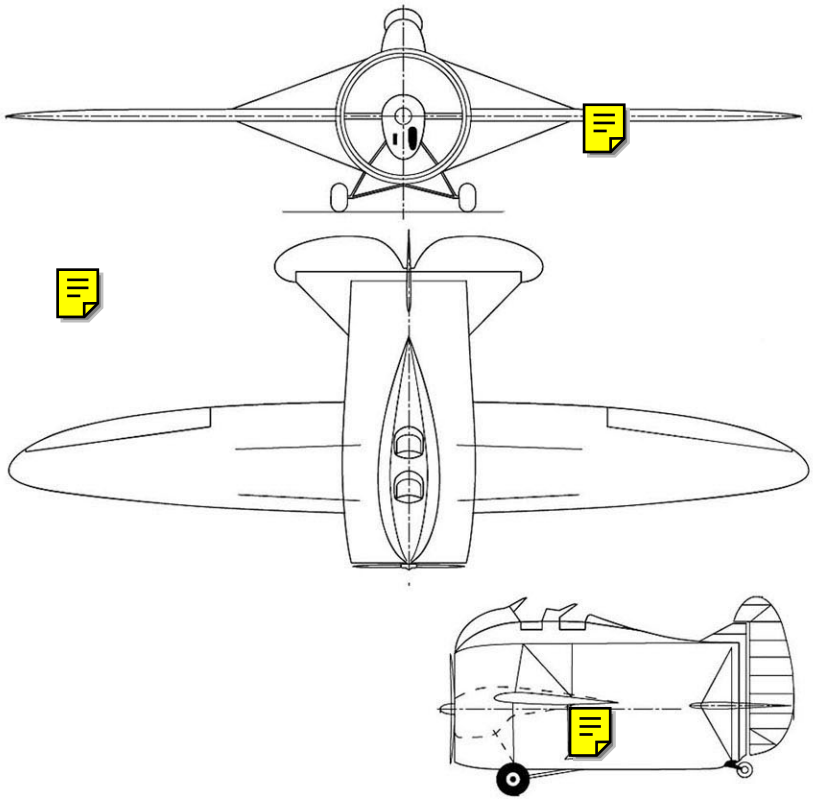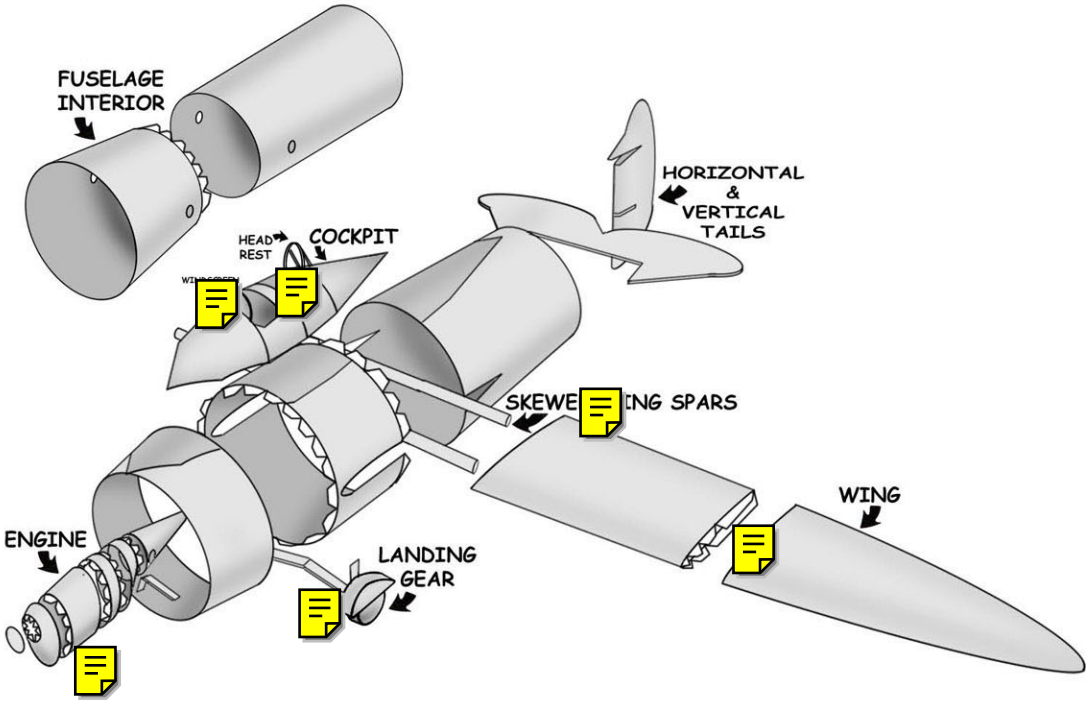STIPA CAPRONI